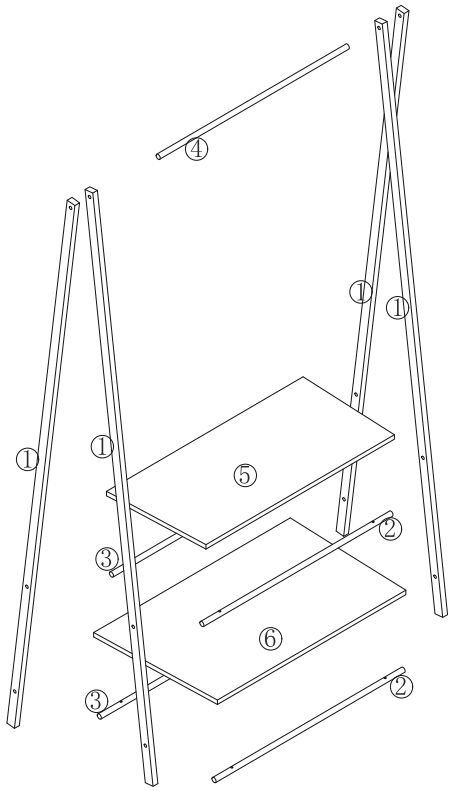


Ax8


Bx2


Cx8


Dx1

1

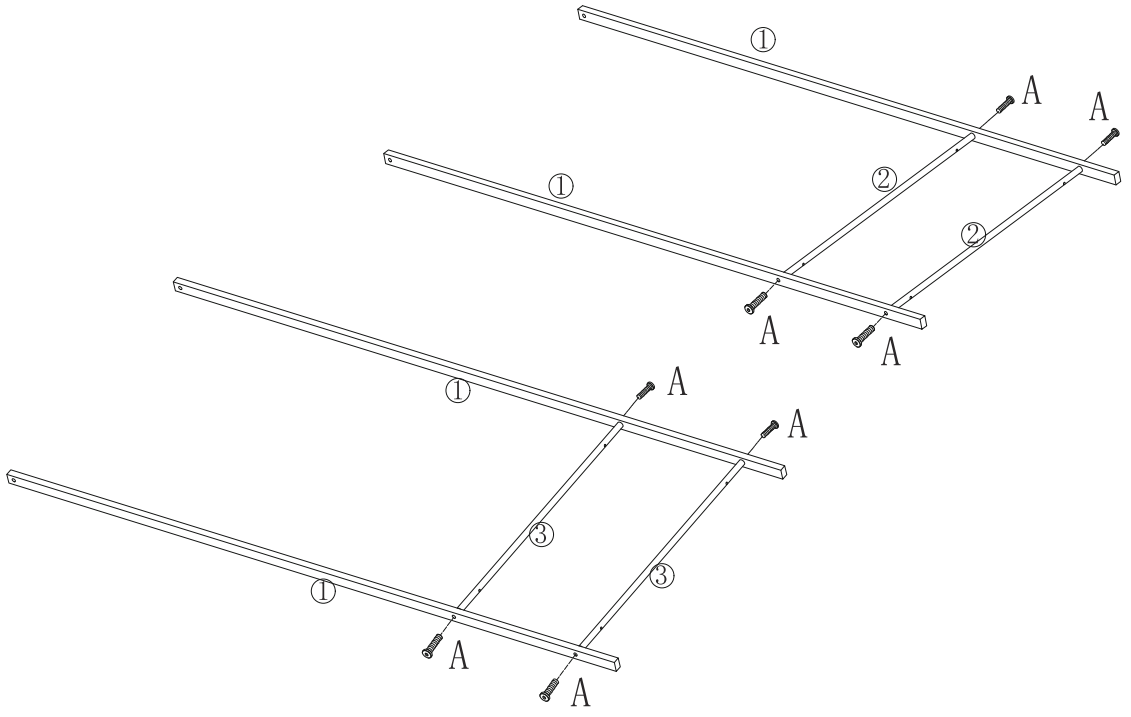

❷

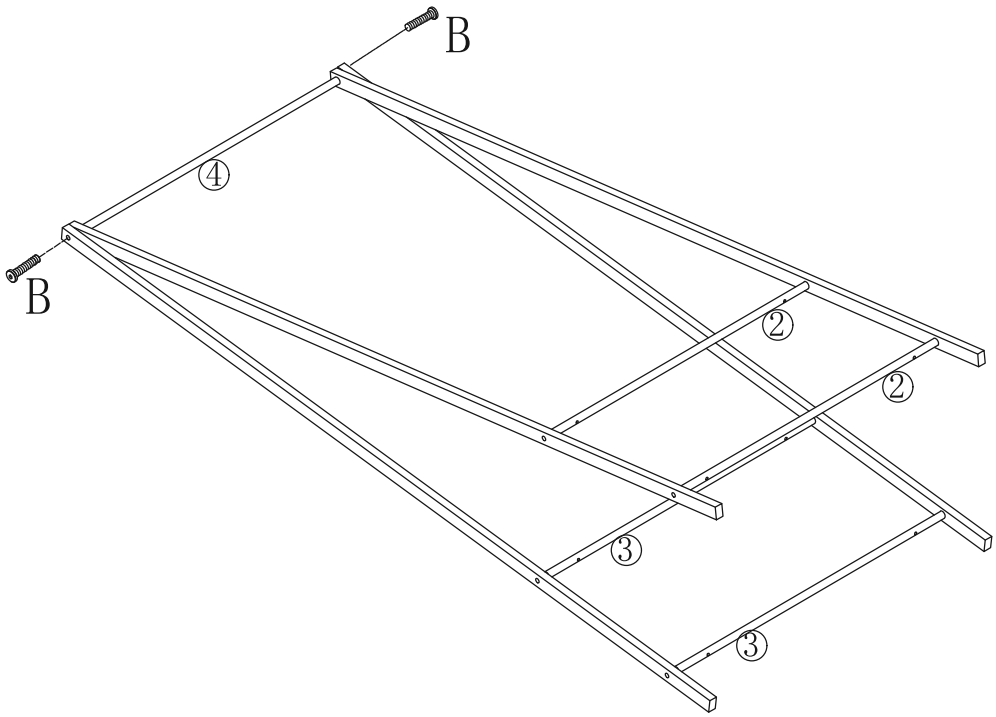

❸

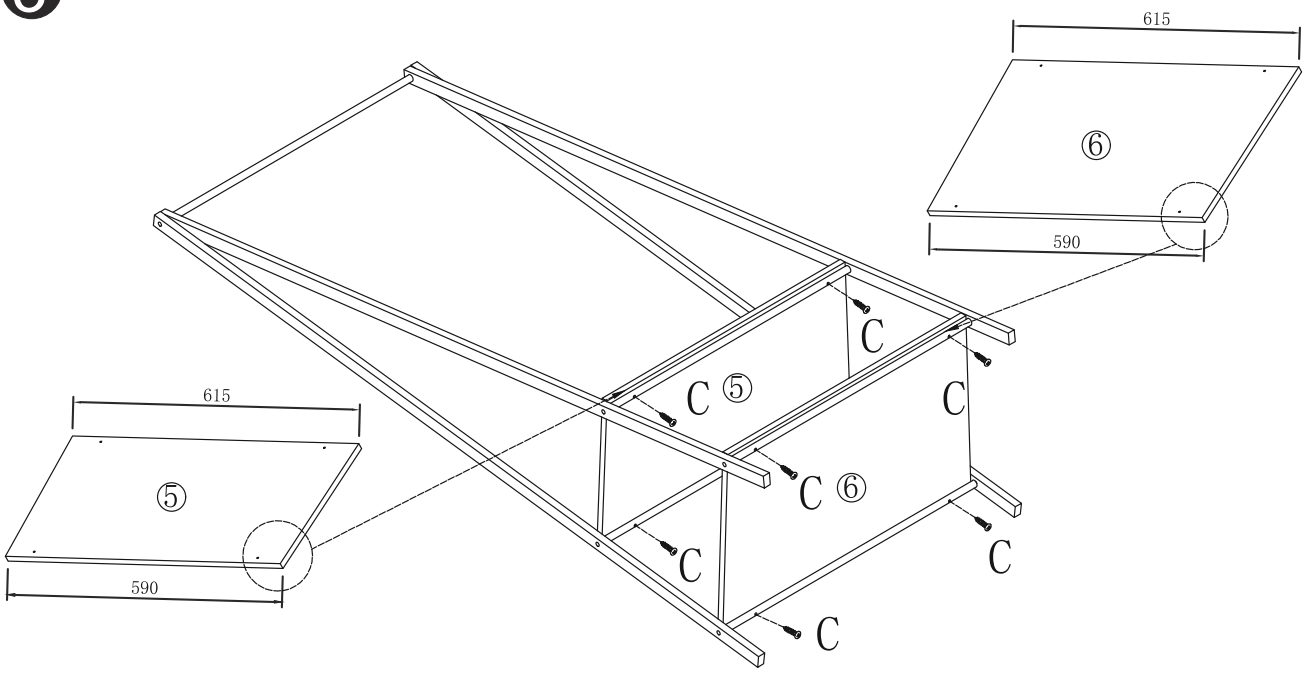

4

